Dimension:
Unit=mm

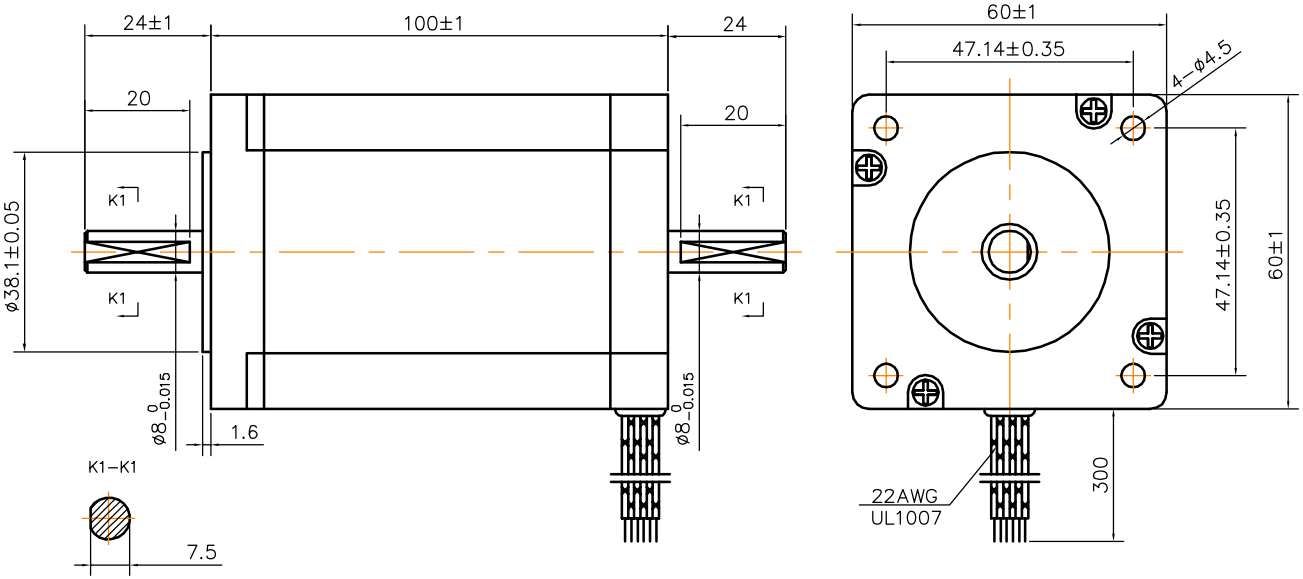

Wiring Diagram:

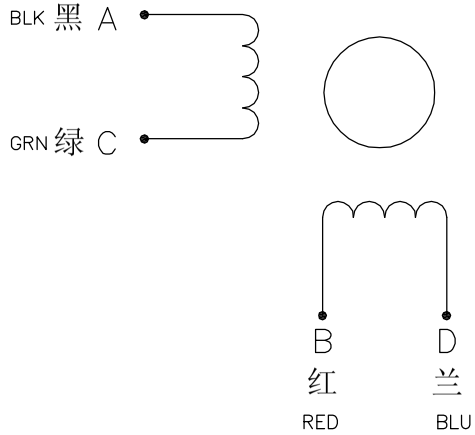

Specifications:

Phase	相 数	2	
Step Angle	步距角	1.8	deg.
	接线方式		
Voltage	电压	2.8	V
Current	相电流	4	A
Resistence	相电阻	0.7	?0%Ω
Inductance	相电感	3	±20%mH
Holding Torque	静力矩	4	N.m
Insulation Class	绝缘等级	B	
Mass	重 量	1.6	kg

标记	处数	分区	更改文件号	签名	年月日			规格书 JK60HS100-4004FB
设计			标准化			阶段标记	重量	比例
审核								
工艺			批准			共 张	第 张	